AcousticTraffic

CEWOOD

CEMENTED WOOD WOOL PANELS

Рекомендации по монтажу

Условия хранения и транспортировки

Панели Cewood поставляются на паллетах, защищенных картоном и полимерной пленкой.
Плиты можно перевозить только в закрытых автомобильных прицепах, исключающих попадание влаги.
Можно ставить паллеты друг на друга в два ряда.
Паллеты нельзя подвергать механическим воздействиям.
Упаковка не защищает от дождя и снега.
Плиты следует хранить в сухом и чистом помещении.

Условия монтажа

Перед установкой панели Cewood должны пройти акклиматизацию в том помещении, в котором будет производиться монтаж в течение 3-4 дней. Необходимо обратить внимание на то, что в бетонных или кирпичных зданиях может быть избыточная влажность из-за проведения мокрых строительных работ (штукатурка, шпаклевка).

Если монтаж выполняется в помещении с повышенной влажностью, панели будут иметь естественное удлинение.

В этом случае при уменьшении влажности между торцами панелей возможно появление зазоров.

Поэтому рекомендуется производить монтаж панелей в условиях, соответствующих нормальному функциональному состоянию объекта.

Панели, отгружаемые фабрикой, имеют стандартную влажность 8-10%.

На объекте панели должны быть защищены в целом от влажности и храниться в сухом виде на деревянных обшивных досках или на поддонах.

Изменение влажности и температуры окружающей среды всегда приводит к небольшому изменению линейных размеров любых изделий из дерева.

Рекомендуемые условия монтажа :

- влажность воздуха	минимум	35%
	максимум	60%
- температура	минимум	18°
	максимум	30°
- влажность дерева	минимум	7%
	максимум	10,5%

Если придерживаться указанных правил, то изменение линейных размеров панелей не будет превышать 1-1,5 мм на погонный метр.

Условия монтажа

Перед началом монтажа необходимо убедиться в достаточной несущей способности основания (поверхности потолка или стены).
Для монтажа панелей Cewood подойдут саморезы с потайной головкой для монтажа гипсокартона.
Для наружной отделки и установки панелей в бассейнах или влажных помещениях используйте антикоррозионные саморезы.
Фибролитовые плиты на основе цементного связующего можно красить акриловыми или силикатными красками.
Окраску плит следует производить только пульверизатором из-за их текстурной поверхности (см. руководство по покраске панелей Cewood).

При монтаже не рекомендуется утапливать головки саморезов в плиту более, чем на 0,5 мм, т.к. в этом случае они будут заметны на поверхности панели. Правильный монтаж подразумевает, чтобы головка самореза была
заподлицо с поверхностью плиты.

После окончания монтажа головки саморезов необходимо закрасить тонкой кистью в цвет плиты.
Примечание: монтаж плит Cewood на поверхность гипсокартонных плит с помощью монтажного клея не рекомендуется!

Требования к каркасу подвесного потолка

Каркас подвесного потолка состоит из основных профилей (реек) и несущих профилей. Основные профили закрепляются к перекрытию (основанию) с помощью регулируемых подвесов.
К несущим профилям с помощью саморезов закрепляются панели Cewood.
Основной профиль: сечение 60х40 мм или 60х30 мм
Несущий профиль: 60х30 мм или 80х30 мм

Межосевое расстояние основной рейки сечением 60х40 или 60х30 - c, мм	Межосевое расстояние несущей рейки сечением 80х30 - b, мм	Расстояние подвесок - a, мм Класс нагрузки кН / м2		
		до 0,15	до 0,30	до 0,50
600	600	1150	900	750
900	600	1000	800	
1000	600	950		
1200	600	900		

Необходимо использовать подвески класса несущей способности 0,40 кН.
Допустимое поперечное сечение основной рейки составляет 60х40 мм или 60х30 мм в зависимости от расчетных нагрузок и используемого типа креплений.

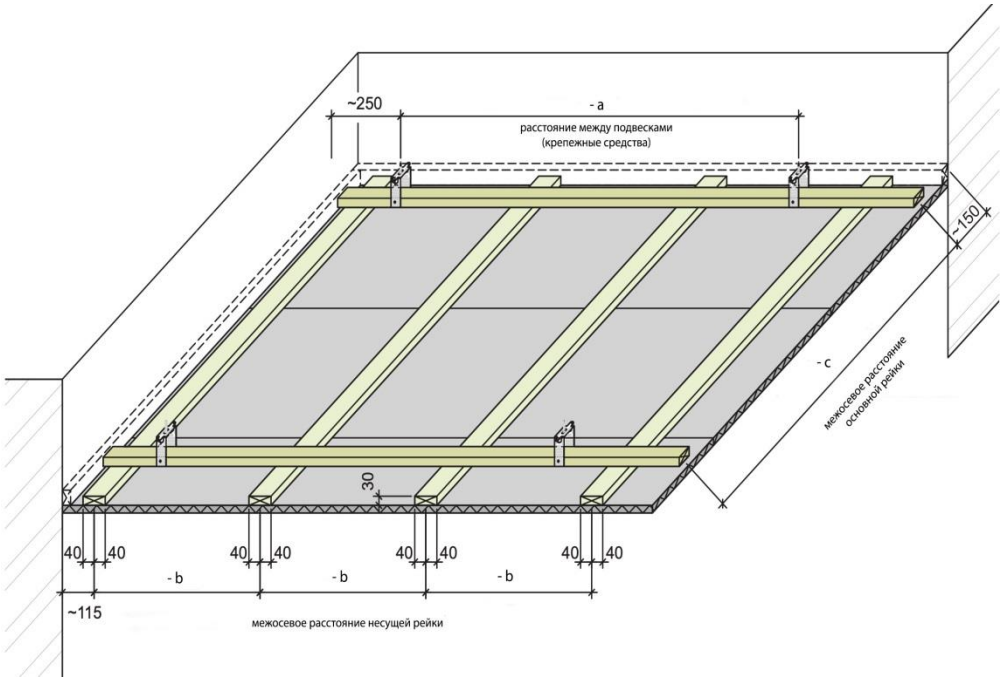

Требования к каркасу подвесного потолка

Каркас подвесного потолка на основе панелей Cewood закрепляется с помощью регулируемых или прямых подвесов Кнауф.

- макс. нагрузка на прямой подвес: 0,40 кН
- макс. нагрузка на регулируемый подвес: 0,15 кН
- для ударопрочных спортивных потолков шаг профилей каркаса и креплений должен выбираться согласно сертификату испытаний
- для потолков используются только пожаробезопасные материалы.
- обратите внимание, что расстояние между креплениями и профилями по периметру помещения может быть меньше, чем в центральной части.
- светильники и противопожарные спринклеры должны крепится к потолку отдельно.

Подвесы	
	Серт. нагрузка f = 0,15кН
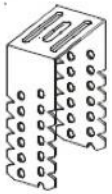	Серт. нагрузка f = 0,40кН

Схема монтажа в зависимости от толщины панелей Cewood

Монтаж панелей толщиной 15 мм
600x600 мм – 6 саморезов
600x1200 мм – 8 саморезов

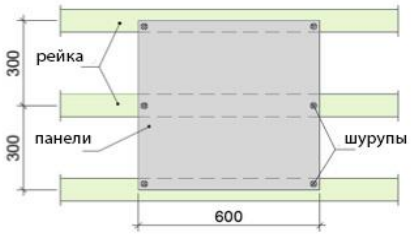

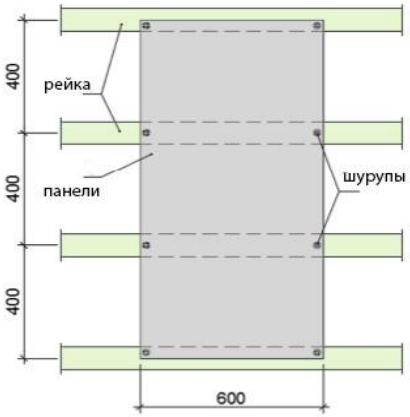

Монтаж панелей толщиной 25 мм и 35 мм
600x600 мм – 4 самореза
600x1200 мм – 6 саморезов

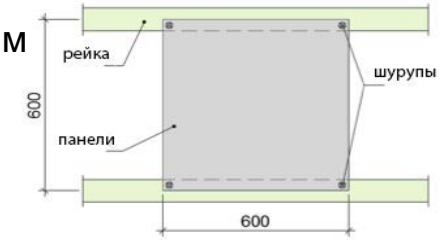

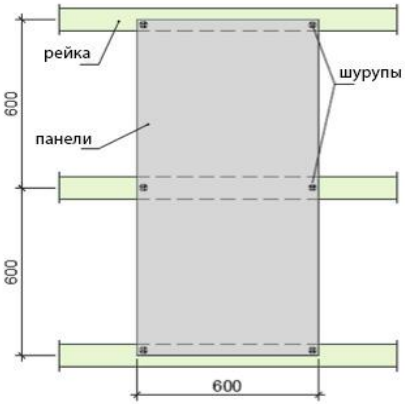

Закрепление панелей к несущим профилям

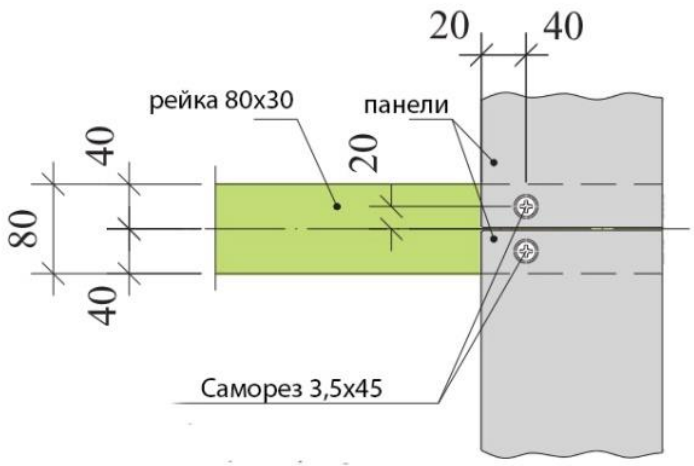

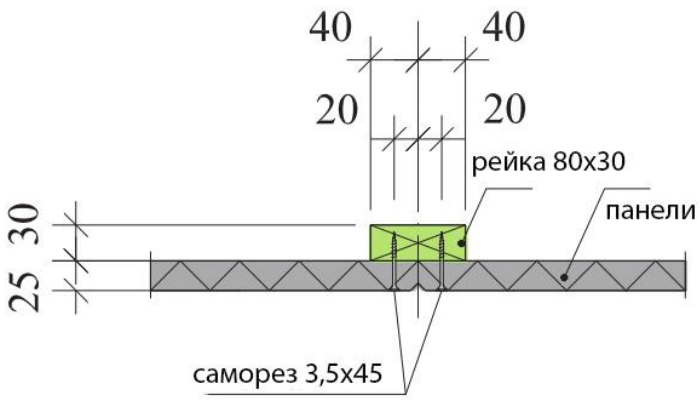

Рекомендуемые расстояния между саморезами и краями панелей:

20 мм от продольного края панели

40 мм от поперечного края панели

Требования к каркасу подвесного потолка

Каркас подвесного потолка монтируется на основе металлических профилей Knauf CD 60/27/0.6 в соответствии с рекомендациями Knauf D11 и D112.

Основные профили крепятся к несущим конструкциям с помощью прямых подвесов, регулируемых креплений или нониус-подвесов.

Несущие и основные профили соединяются с помощью крестового соединителя Knauf.

К несущим профилям с помощью саморезов закрепляются панели Cewood

Требования к каркасу подвесного потолка

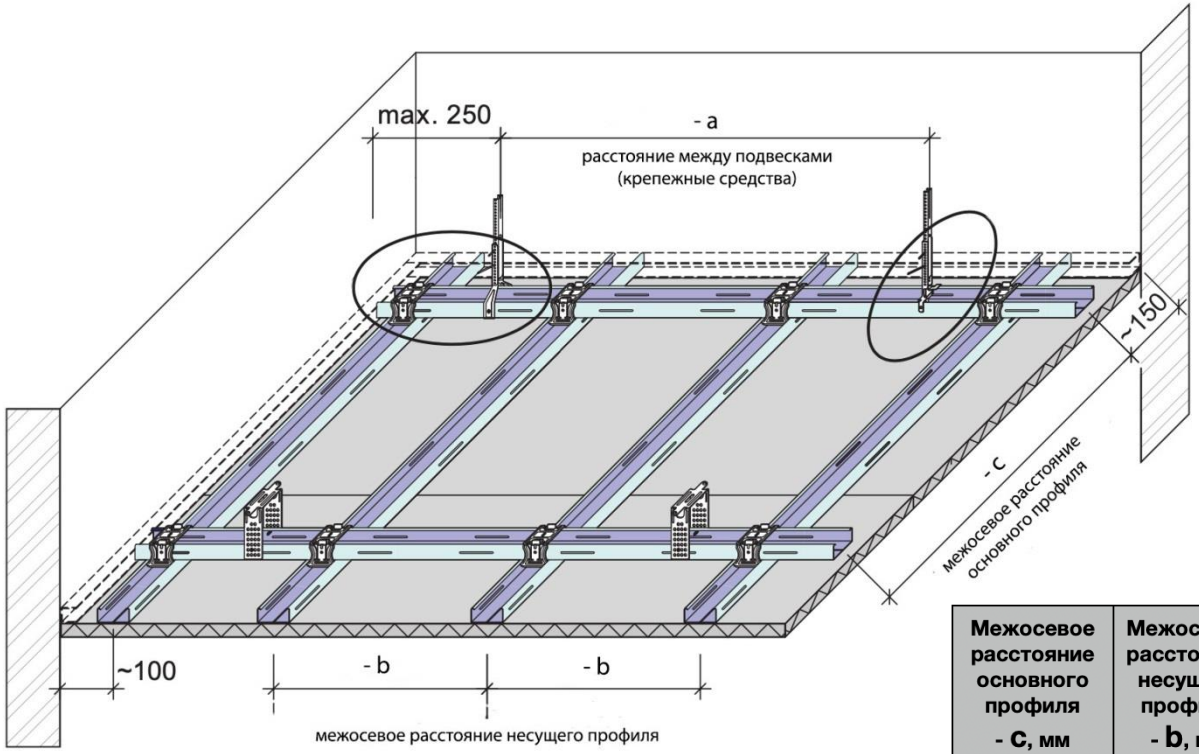

Межосевое расстояние основного профиля - c, мм	Межосевое расстояние несущего профиля - b, мм	Расстояние подвесок - a, мм Класс нагрузки кН / м2		
		до 0,15	0,30	до 0,50
600	600	1150	900	750
900	600	1000	800	
1000	600	950	750	
1200	600	900		

Схема размещения саморезов для панелей толщиной 15мм

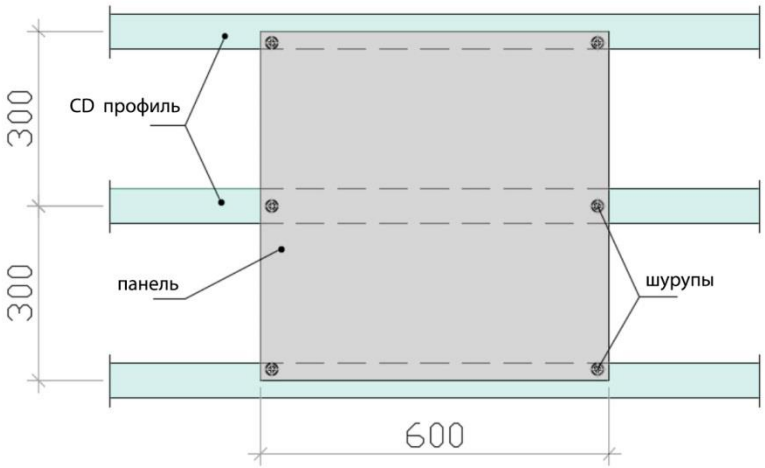

Панель 600х600 крепится с помощью 6 шурупов

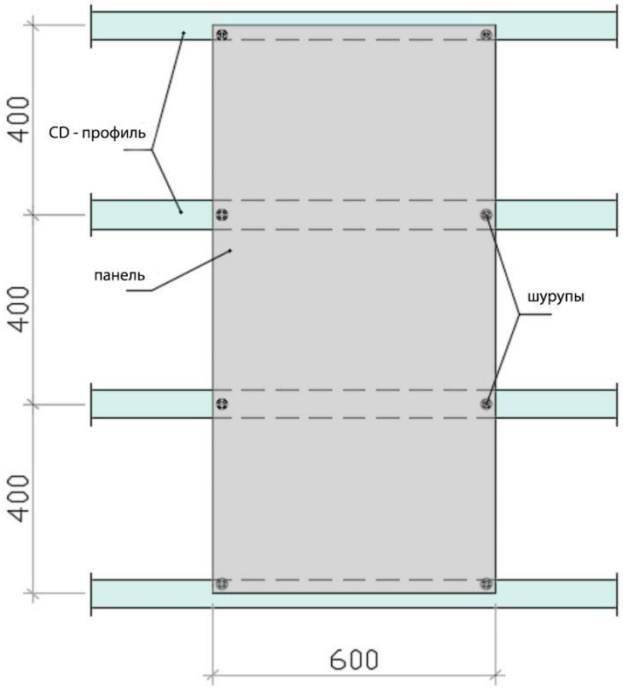

Панель 600х1200 крепится с помощью 8 шурупов

Схема размещения саморезов для панелей толщиной 25мм и 35мм

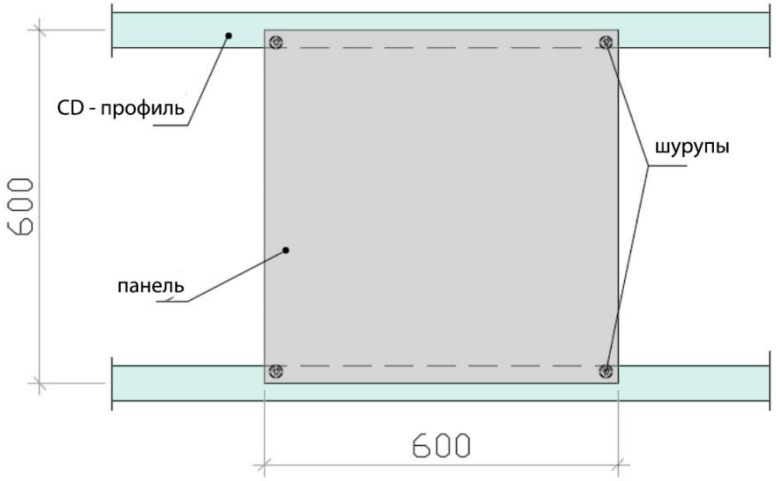

Панель 600х600 крепится с помощью 4 шурупов

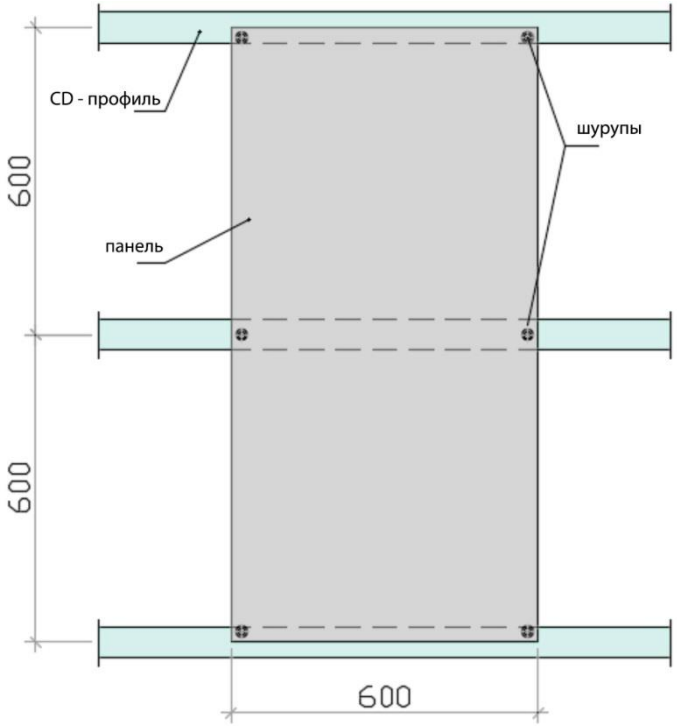

Панель 600х1200 крепится с помощью 6 шурупов

Закрепление панелей к несущим профилям

Для монтажа акустических панелей CEWOOD в помещениях с повышенной влажностью (например, в плавательных бассейнах) и на открытом воздухе необходимо использовать оцинкованные или окрашенные быстросъемные винты с конической головкой диаметром ≥ 9 мм.

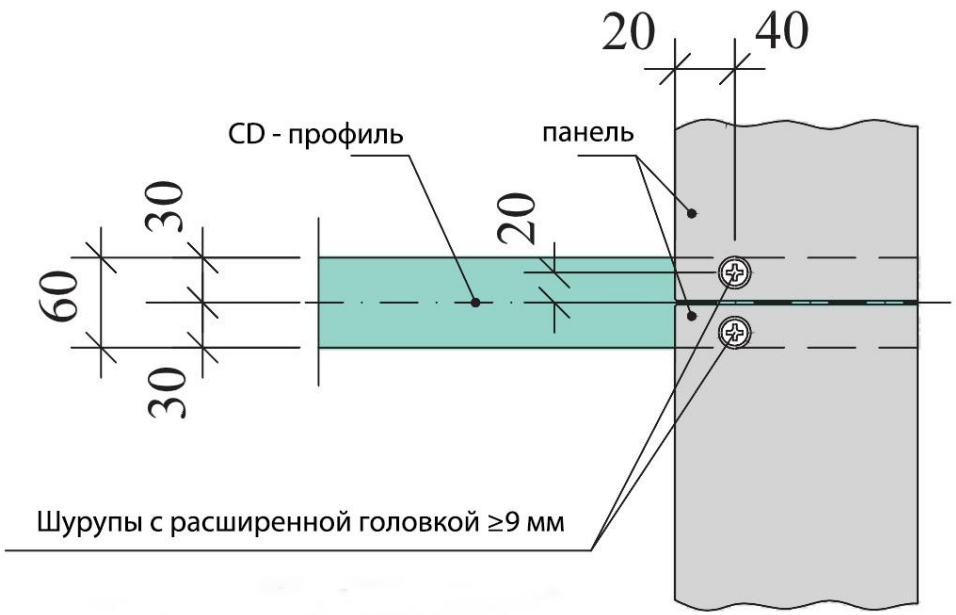

Рекомендуемые расстояния между саморезами и краями панелей:

20 мм для продольного края панели

40 мм для поперечного края панели

Монтаж панелей на стену на деревянный каркас

Для настенного монтажа используются панели толщиной 15, 25 и 35 мм.
Панели CEWOOD закрепляются на деревянный каркас.
При выборе конструкции каркаса необходимо учитывать значение консольной нагрузки ≤ 0,5 кН / м.
Если конструкция должна выдерживать ударные нагрузки (например, удар мяча), необходимо выполнить отдельный расчет несущей способности.
Если внешние стены должны быть дополнительно утеплены изнутри это достигается путем заполнения рамы минеральной ватой, так же необходимо установить пароизоляцию под панелями CEWOOD.

Монтаж панелей на вертикальный каркас

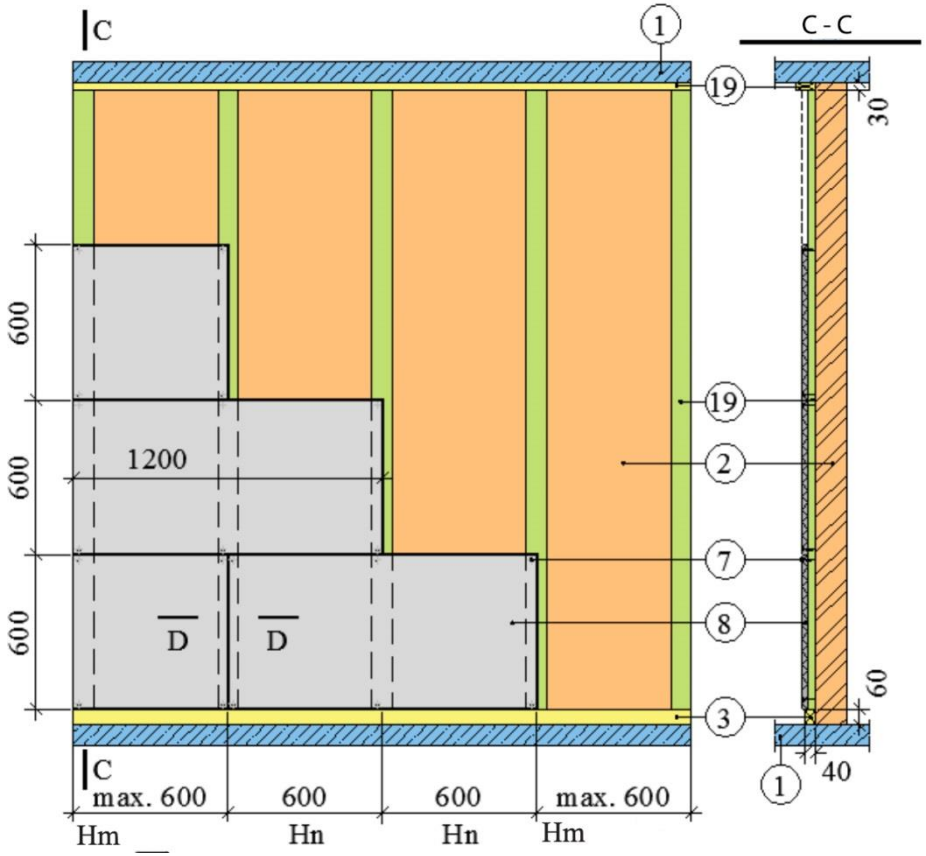

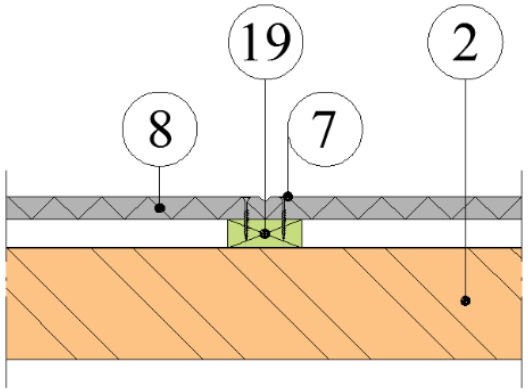

1. Несущая плита
2. Конструкция стены.
3. Стартовая рейка 40x60 (h)
7. Саморез по дереву с головкой 8-9 мм.
8. Декоративные акустические панели CEWOOD.
19. Деревянная планка 80x30 (h) (макс. 100x50).

Разметка

Начинайте разметку несущего каркаса с помощью лазерного уровня.

Обратите внимание, чтобы линия разметки была одинаково ровной по всему периметру помещения.

Разметку можно производить с помощью мелка или карандаша

Установка каркаса

Деревянный брус обрезается согласно размеру каркаса и разметке

Установка каркаса

С шагом около 500 мм просверлите отверстия сверлом-зенкером в деревянных рейках с помощью шуруповерта.

Для лучшей фиксации деревянных реек к стене можно применить монтажный клей.

Установка каркаса

Тщательно выровняйте горизонтальные и вертикальные рейки с помощью обычного или лазерного уровня.
С помощью соответствующих дюбелей или шурупов закрепите деревянные рейки несущего каркаса к стене.
Учитывайте максимально допустимое расстояние между рейками и дюбелями.

Установка каркаса

Максимальное отклонение каркаса от плоскости согласно EN 13964 должно быть не более 2,0 мм на каждый метр длины, но не более 5,0 мм на 5 м длины.

Укладка акустической ваты

Акустическая минеральная вата AcousticWool подрезается по месту точно в размер конкретной ячейки деревянного каркаса. Вата плотно устанавливается в ячейки каркаса.

Монтаж нетканого полотна

Для предотвращения эммисии базальтовых волокон применяется звукопроницаемое нетканое полотно Лутрасил.
Полотно к деревянному каркасу закрепляется с помощью строительного степлера.

Установка панелей

Перед установкой обязательно проверьте поверхность и углы акустических панелей.

Не устанавливайте поврежденные панели.

Установку акустических панелей выполнять в перчатках.

Работы по монтажу панелей должны выполнять два человека.

Установка панелей

Панели к деревянному каркасу крепятся с помощью шурупов или пневмопистолета с гладкими гвоздями.
Выставляйте панели с помощью обычного или лазерного уровня.
Монтаж плит начинайте с середины комнаты.
ВАЖНО. Обратите внимание, что шляпка самореза должна быть заподлицо с поверхностью панели, ни в коем случае не утапливайте ее в тело панели!

Установка панелей

Перед установкой следующей панели место под стыком по полотну подкрасить в цвет панели.
Монтаж перекрестных соединений следует проводить аккуратно, так как четыре видимые кромки встречаются в одной точке.
Если необходимо подрезать панели по размеру, выполняйте разметку на лицевой стороне при использовании циркулярной пилы и на обратной для электролобзика.
Зачистку обрезанных кромок производить с помощью грубой наждачной бумаги или шлифовальной машиной. Подготовленные края подкрасить кистью в цвет панели.

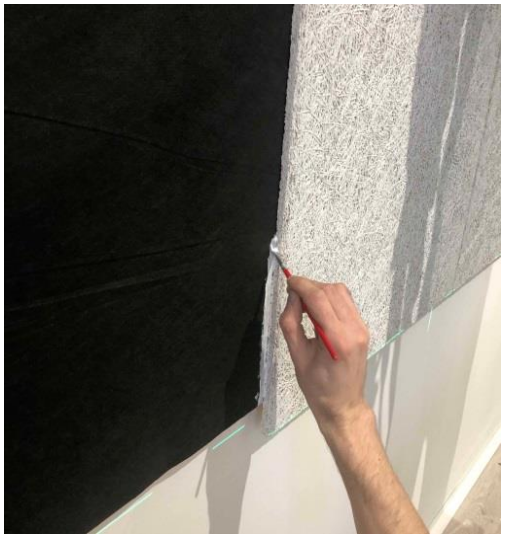

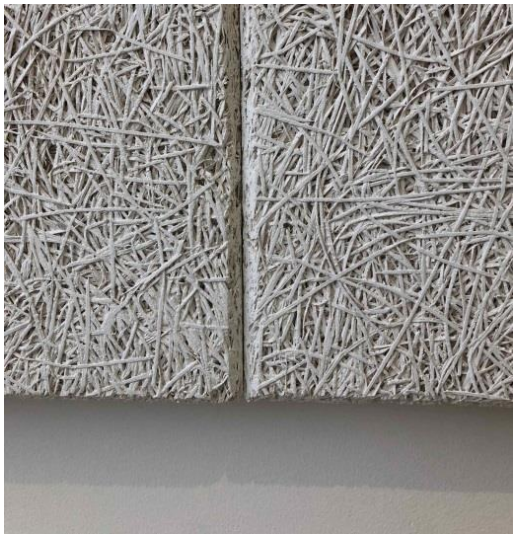

Установка панелей
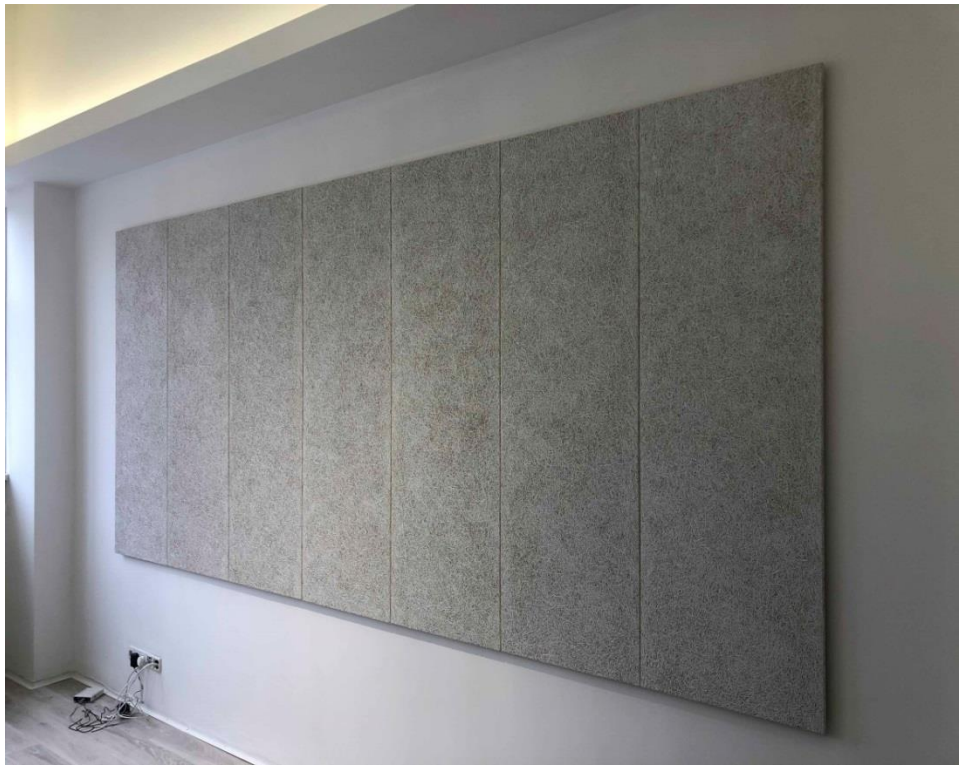
После окончания монтажа шляпки саморезов подкрасить тонкой кисточкой в соответствующий цвет панелей.